RoofPro 455XP

Coil Roofing Nailer

Parts Reference Guide

Guía de referencia de piezas

Pièces Guide de référence

Schematic Drawings Inside
Plano esquemático en el interior
Schéma intérieur

Repair Kits
YK0424
YK0425

SENCO®

Senco Brands, Inc.
4270 Ivy Pointe Blvd.
Cincinnati, OH 45245
1-800-543-4596
www.senco.com

NFG03D • Revised April 9, 2014 (Replaces 1/27/2012)

Questions? Comments? call SENCO's toll-free Action-Line: 1-800-543-4596
(North and South America Only) or email: toolprof@senco.com

¿Tiene preguntas? ¿Comentarios? Llame a la línea gratuita de acción de Senco: 1-800-543-4596
(sólo para América del Norte y del Sur) o envíe un correo electrónico: toolprof@senco.com

Des questions? Des commentaires? Communiquez avec le service d'assistance sans frais de Senco : 1-800-543-4596
(Amérique du Nord et Amérique du Sud seulement) ou envoyer un courriel: toolprof@senco.com

© 2014 by Senco Brands, Inc.

SENCO®

Tool #	Model
3D0101N	Contact Actuation
3D2001N	Contact Actuation
3D0102N	Single Sequential
3D2002N	Single Sequential

A = # BC0450

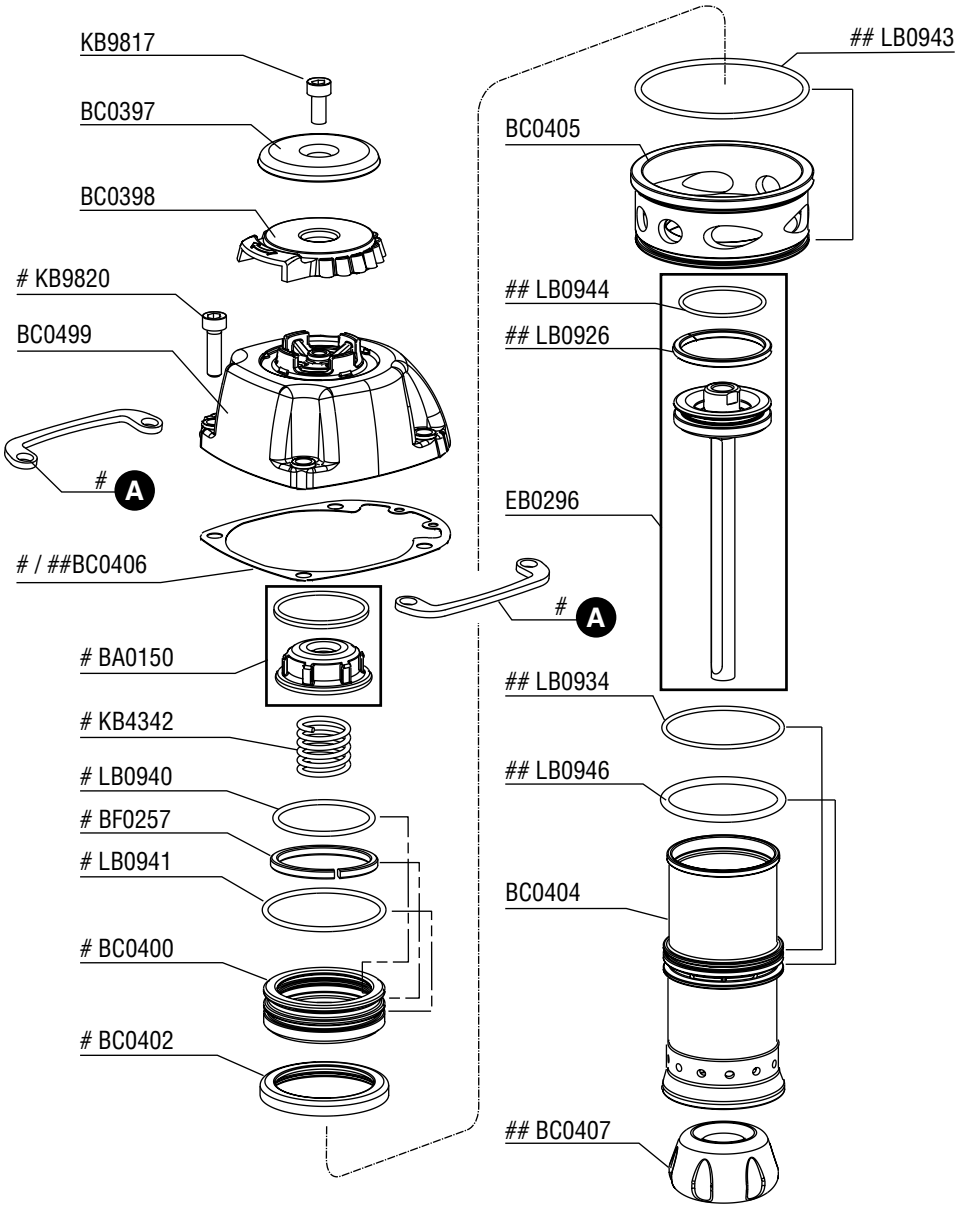

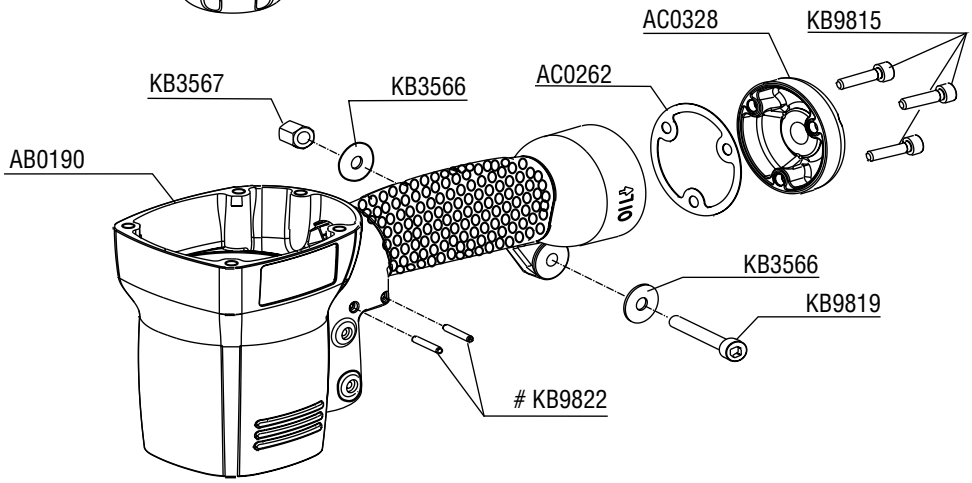

= Contents of YK0424 Repair Kit
= Contents of YK0425 Repair Kit

Coil Roofing Nailer

RoofPro 455XP

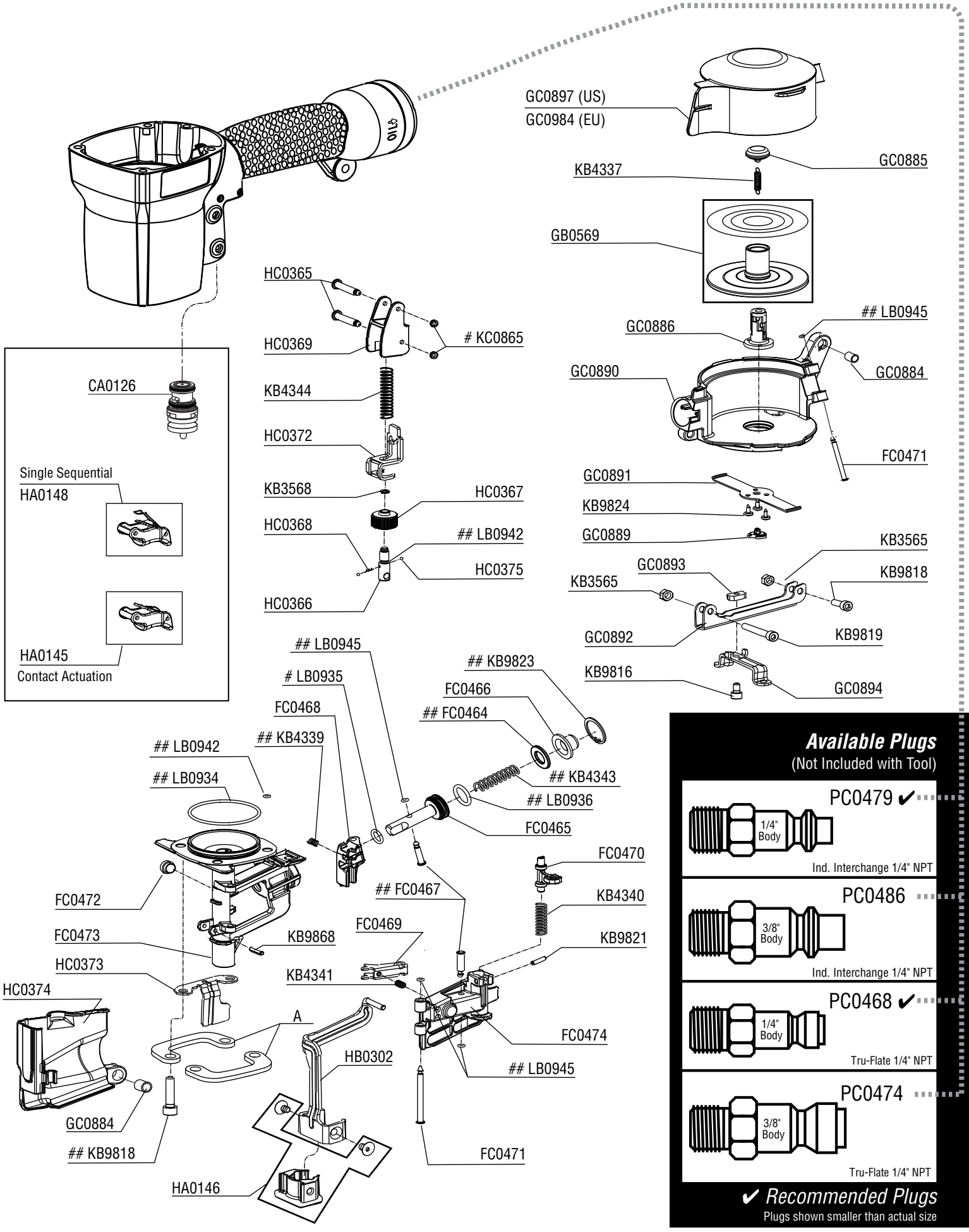

Coil Roofing Nailer

RoofPro 455XP

REPLACEMENT PARTS LIST • LISTA DE PARTES DE REPUESTO • LISTE DE PIÈCES DE RECHANGE

PART NO.	DESCRIPTION	DESCRIPCIÓN	DÉSIGNATION
AB0190	MAIN BODY	CARCASA	CORPS
AC0262	SEAL	SELLO	JOINT
AC0328	CAP	TAPA	BOUCHON
BA0150	STOP	TOPPE	ARRÊT
BC0397	BUSHING	CASQUILLO	DOUILLE
BC0398	DEFLECTOR	DESVIADOR	DÉFLECTEUR
BC0400	VALVE	VÁLVULA	VALVE
BC0402	SEAL	SELLO	JOINT
BC0404	CYLINDER	CILINDRO	CYLINDRE
BC0405	SPACER	SEPARADOR	ENRETOISE
BC0406	SEAL	SELLO	JOINT
BC0407	BUMPER	AMORTIGUADOR	AMORTISSEUR
BC0450	WEAR GUARD KIT	PLACA	BOUCLIER ANTIABRASIF
BC0499	CAP	TAPA	BOUCHON
BF0257	RING	ANILLO	ANNEAU
CA0126	TRIGGER VALVE ASSY	ASAMBLE DE VÁLVULA	VALVE D'ASSEMBLÉE
EB0295	DRIVER ASSY	PERCUSOR	COUTEAU
EB0296	PISTON ASSEMBLY	ASAMBLE DE PISTON	PISTON D 'ASSEMBLÉE
FC0464	SEAL	SELLO	JOINT
FC0465	PISTON	PISTON	PISTON
FC0466	CAP	TAPA	BOUCHON
FC0467	PIN	PASADOR	GOUPILLE
FC0468	FEED PAWL	ALIMENTADOR	POUSSOIR
FC0469	STOP	TOPPE	ARRÊT
FC0470	STOP	TOPPE	ARRÊT
FC0471	GUIDE	GUÍA	GUIDE
FC0472	MAGNET ASSEMBLY	ASAMBLE DE RETÉN	RETENUE D 'ASSEMBLÉE
FC0473	GUIDE	GUÍA	GUIDE
FC0474	GUIDE	GUÍA	GUIDE
GB0569	PLATE ASSEMBLY	ASAMBLE DE PLACA	PLAQUE D 'ASSEMBLÉE
GC0884	BUSHING	CASQUILLO	DOUILLE
GC0885	BUSHING	CASQUILLO	DOUILLE
GC0886	GUIDE	GUÍA	GUIDE
GC0889	BUSHING	CASQUILLO	DOUILLE
GC0890	MAGAZINE	CARGADOR	MAGASIN
GC0891	GUIDE	GUÍA	GUIDE
GC0892	BRACKET	SOPORTE	SUPPORT DE FIXATION
GC0893	NUT	TUERCA	ÉCROU
GC0894	PLATE	PLACA	PLAQUE
GC0897	COVER (US)	CUBIERTA	COUVERCLE
GC0984	COVER (EU)	CUBIERTA	COUVERCLE
HA0145	TRIGGER ASSEMBLY CONTACT ACTUATION	ASAMBLE DE GATILLO	GÂCHETTE D 'ASSEMBLÉE
HA0146	SAFETY ELEMENT	SEGURO	PALPEUR DE SÉCURITÉ
HA0148	TRIGGER ASSEMBLY SINGLE SEQUENTIAL	ASAMBLE DE GATILLO	GÂCHETTE D 'ASSEMBLÉE
HB0302	SAFETY ELEMENT	SEGURO	PALPEUR DE SÉCURITÉ
HC0365	PIN	PASADOR	GOUPILLE
HC0366	PIN	PASADOR	GOUPILLE
HC0367	NUT	TUERCA	ÉCROU
HC0368	PIN	PASADOR	GOUPILLE
HC0369	GUIDE	GUÍA	GUIDE
HC0372	SAFETY ELEMENT	SEGURO	PALPEUR DE SÉCURITÉ
HC0373	GUIDE	GUÍA	GUIDE
HC0374	COVER	CUBIERTA	COUVERCLE
HC0375	RETAINER	RETÉN	RETENUE
KB3565	NUT	TUERCA	ÉCROU
KB3566	WASHER	ARANDELA	RONDELLE
KB3567	NUT	TUERCA	ÉCROU
KB3568	RETAINER	RETÉN	RETENUE
KB4337	SPRING	RESORTE	RESSORT
KB4339	SPRING	RESORTE	RESSORT
KB4340	SPRING	RESORTE	RESSORT
KB4341	SPRING	RESORTE	RESSORT
KB4342	SPRING	RESORTE	RESSORT
KB4343	SPRING	RESORTE	RESSORT
KB4344	SPRING	RESORTE	RESSORT
KB9815	SCREW	TORNILLO	VIS
KB9816	SCREW	TORNILLO	VIS
KB9817	SCREW	TORNILLO	VIS
KB9818	SCREW	TORNILLO	VIS
KB9819	SCREW	TORNILLO	VIS
KB9820	SCREW	TORNILLO	VIS
KB9821	PIN	PASADOR	GOUPILLE
KB9822	PIN	PASADOR	GOUPILLE
KB9823	RETAINER	RETÉN	RETENUE
KB9824	SCREW	TORNILLO	VIS
KB9868	PIN	PASADOR	GOUPILLE
KC0865	RETAINER	RETÉN	RETENUE
LB0926	SEAL	SELLO	JOINT
LB0934	SEAL	SELLO	JOINT
LB0936	SEAL	SELLO	JOINT
LB0940	SEAL	SELLO	JOINT
LB0941	SEAL	SELLO	JOINT
LB0942	SEAL	SELLO	JOINT
LB0943	SEAL	SELLO	JOINT
LB0944	SEAL	SELLO	JOINT
LB0945	SEAL	SELLO	JOINT
LB0946	SEAL	SELLO	JOINT