WC150XP
WC150RXP
WC200XP

Wide Crown Staplers

Operating Instructions

Instrucciones de Operacion

Mode d'Emploi

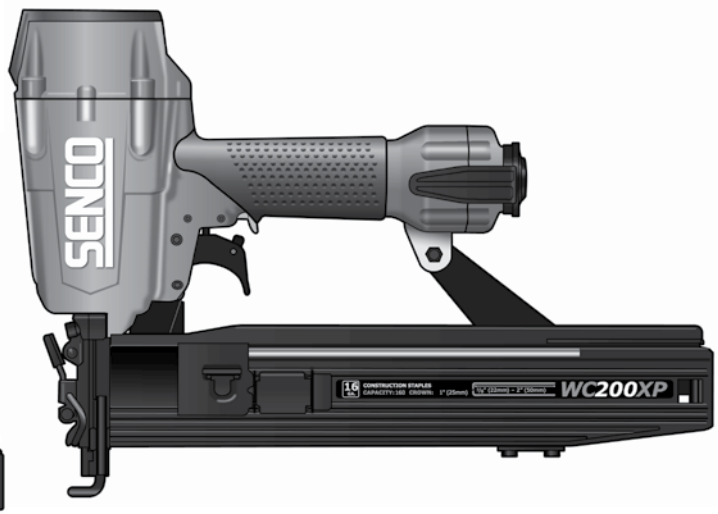

SENCO®

Senco Brands, Inc.
4270 Ivy Pointe Blvd.
Cincinnati, OH 45245
1-800-543-4596
www.senco.com

Warnings for the safe use of this tool are included in this manual.
Los avisos para el uso seguro de esta herramienta están incluidos en este manual.
Les consignes pour l'utilisation en toute sécurité de cet outil se trouvent dans ce manuel.

NFD84W4X4Y • Revised September 9, 2014 (Replaces 4/11/2014)

© 2014 by Senco Brands, Inc.

TABLE OF CONTENTS	TABLA DES MATERIAS	TABLE DES MATIERES
Employer's Responsibilities ..... 2 Safety Warnings ..... 3 Tool Use ..... 7 Maintenance ..... 9 Troubleshooting ..... 10 Accessories ..... 10 Options ..... 10 Technical Specifications ..... 11 Specifications ..... 11 Limited Warranty 12	Responsabilidades Del Empleador ..... 2 Avisos de Seguridad ..... 3 Use de la Herramienta ..... 7 Mantenimiento ..... 9 Identificación de Fallas ..... 10 Accesorios ..... 10 Opciones ..... 10 Especificaciones Tecnicas ..... 11 Especificaciones ..... 11 Limited Warranty 12	Responsabilites De L'employeur ..... 2 Avertissements de Sécurité ..... 3 Utilisation d l'Outil ..... 7 Entretien ..... 9 Dépannage ..... 10 Accessoires ..... 10 Options ..... 10 Specifications Techniques ..... 11 Specifications ..... 11 Limited Warranty 12

EMPLOYER'S RESPONSIBILITIES	RESPONSABILIDADES DEL EMPLEADOR	RESPONSABILITES DE L'EMPLOYEUR
Employer must enforce compliance with the safety warnings and all other instructions which accompany this tool as shipped from the manufacturer. Keep this manual available for use by all people assigned to the use of this tool. For personal safety and proper operation of this tool, read and understand all of these instructions carefully.	El empleador debe hacer cumplir las advertencias de seguridad y todas las otras instrucciones que acompañan a esta herramienta como se la despacha desde el fabricante. Mantenga este manual disponible para que lo usen todas las personas destinadas a hacer uso de esta herramienta. Por razones de seguridad personal y la adecuada operación de esta herramienta, lea y comprenda todas estas instrucciones cuidadosamente.	L'employeur doit faire appliquer les consignes de sécurité et toutes les autres instructions qui accompagnent cet outil tel qu'il est livré par son constructeur. Ayez ce manuel à la disposition de toutes les personnes chargées d'utiliser cet outil. Pour assurer la sécurité personnelle et le bon emploi de cet outil, lisez et assimilez soigneusement toutes ces instructions.

SAFETY WARNINGS	AVISOS DE SEGURIDAD	AVERTISSEMENTS DE SÉCURITÉ
Warning! • Read and understand tool labels and manual. Failure to follow warnings could result in DEATH or SERIOUS INJURY. **Save These Instructions**	**Advertencia!** • Lea y comprenda las etiquetas y el manual de la herramienta. El incumplimiento de los avisos puede provocar la MUERTE o GRAVES LESIONES. **Guarde Estas Instrucciones**	**Avertissement** • Lire et assimiler les étiquettes et le manuel de l'outil. Le non respect des avertissements peut entraîner des BLESSURES GRAVES OU MORTELLES. **Conservez Ces Instructions**
• Use safety equipment. Always wear ANSI Z87.1 safety glasses with permanently attached side shields. Dust mask, non-skid safety shoes, hard hat, or hearing protection must be used for appropriate conditions. Failure to do so could result in personal injury.	• Utilice equipos de seguridad. Use siempre anteojos de seguridad conforme a ANSI Z87.1, con protecciones laterales permanentemente colocadas. En las condiciones en las que sea necesario debe utilizarse máscara antipolvo, zapatos de seguridad antideslizantes, casco o protección auditiva. No hacerlo podría provocar lesiones personales.	• Utiliser un équipement de sécurité. Porter toujours des lunettes de protection classe ANSI Z87.1 avec leurs écrans latéraux montés en permanence. Quand les conditions le demandent, porter masque à poussières, casque, ou protection auditive. Ne pas porter les protections adéquates peut entraîner des préjudices physiques.
Personal Safety • Stay alert, watch what you are doing, and use common sense when operating a power tool. Do not use tool while tired or under the influence of drugs, alcohol, or medication. A moment of inattention while operating power tools may result in serious personal injury.	**Seguridad Personal** • Cuando utilice una herramienta de motor, manténgase alerta, preste atención a lo que está haciendo y aplique el sentido común. No use la herramienta cuando se sienta cansado o se encuentre bajo los efectos de drogas, alchol o medicamentos. Un momento de falta de atención mientras utiliza una herramienta de motor puede ocasionar lesiones graves.	**Sécurité Corporelle** • Soyez en bonne condition physique, soyez attentif à ce que vous faites et faites preuve de bon sens lorsque vous utilisez un outillage électrique. N'utilisez pas votre outil si vous êtes fatigué ou sous l'influence de drogues, alcool ou médicaments. Un moment d'inattention lors de l'utilisation d'un outillage électrique peut être la cause de graves blessures corporelles.
Explosion Hazard • Never use tool in an explosive atmosphere or in the presence of combustible materials such as flammable liquids, gases or dust.	**Riesgo De Explosión** • Nunca utilice la herramienta en una atmósfera explosiva o en presencia de materiales combustibles, como líquidos, gases o polvo inflamable.	**Danger D'Explosion** • Ne jamais utiliser l'outil en atmosphère explosive ou en présence de matériaux combustibles tels que les liquides, gaz ou poussières inflammables.
• Never use oxygen, carbon dioxide or any other bottled gas as a power source for this tool; the tool will explode and cause serious injury.	• Nunca use oxígeno, anhídrido carbónico o cualquier otro gas embotellado como fuente de fuerza para esta herramienta; la herramienta explotará y producirá lesiones graves.	• N'utilisez jamais de l'oxygène, du gaz carbonique ou tout autre gaz en bouteille comme source d'énergie pour cet outil ; cela causerait l'explosion de l'outil et entraînerait de graves blessures.
• Always remove finger from trigger when not driving fasteners. Never carry the tool with finger on or under trigger. Tool will eject a fastener if the workpiece contact (safety element) is bumped.	• Siempre quite el dedo del gatillo cuando no esté disparando clavos. Nunca cargue la herramienta con el dedo sobre o por debajo del gatillo. La herramienta disparara un clavo si se golpea el elemento de seguridad.	• Otez le doigt de la détente lorsque vous n'enfoncez pas d'agrafes. Ne transportez jamais l'outil avec le doigt sur la détente ; l'outil tirera une agrafe si le palpeur de sécurité par pression est heurté.
• Always assume the tool contains fasteners. No horseplay. Respect the tool as a working implement. • Keep tool pointed away from yourself and others and connect air to tool. • Tools shall be operated at the lowest pressure needed for the application. This will reduce noise levels, part wear, and energy use.	• Suponga siempre que la herramienta contiene sujetadores. Absténgase de practicar juegos rudos o bromas. Respete a la herramienta como un implemento de trabajo. • Mantenga la herramienta apuntando en dirección opuesta de usted y de otros y conecte el aire a la manguera. • Esto reducirá el nivel de ruido, el desgaste de las partes, y el uso de energía.	• Toujours supposer que l'outil contient encore des clous. Respecter l'outil comme instrument de travail. • Maintenez l'outil pointé à l'écart d'autres personnes et de vous-même et raccordez l'air à l'outil. • Les outils doivent être utilisés à la pression la plus faible requise pour le travail à faire. Cela réduira le niveau de bruit, l'usure de l'outil et la demande en énergie.

SAFETY WARNINGS	AVISOS DE SEGURIDAD	AVERTISSEMENTS DE SÉCURITÉ
• Drive fasteners into work surface only; never into materials too hard to penetrate.	• Dispare los sujetadores solamente en la superficie de trabajo, nunca en materiales que sean muy duros para penetrarlos.	• Cloutez uniquement dans la surface de travail ; jamais dans des matériaux trop durs à pénétrer.
• Do not drive fasteners on top of other fasteners or with the tool at too steep of an angle; the fasteners can ricochet and hurt someone.	• No dispare los sujetadores uno encima uno del otro o con la herramienta en un ángulo muy empinado; los sujetadores pueden rebotar y herir a alguien.	• N'enfoncez pas des projectiles sur d'autres projectiles ou avec l'outil à un angle trop grand ; les projectiles peuvent ricocher et blesser quelqu'un.
• When using tool, care should be taken due to possibility of tool recoil after a fastener is driven. If workpiece contact (safety element) is unintentionally allowed to re-contact work surface following a recoil, an unwanted fastener will be driven. Therefore, allow tool to recoil completely off work surface after a fastener is driven to avoid this condition. Do not push workpiece contact (safety element) on work surface until a second fastener is desired.	• Cuando se use la herramienta se deben tomar precauciones, debido a la posibilidad que esta rebote. Si al rebotar y el seguro no intencionalmente volviera a tocar la superficie de trabajo, la herramienta pudiera disparar un segundo sujetador no deseado. Por lo tanto para evitar esta condicion permita a la herramienta rebotar fuera de la superficie de trabajo. No presione el seguro en la superficie de trabajo hasta que desee disparar otro sujetador.	• Lors de l'utilisation de l'appareil, faites attention car le rebond de l'appareil peut déclencher le tir d'un projectile si l'élément de sécurité "de contact" est réarmé. Afin d'éviter cela, laisser l'appareil rebondir sans essayer de le maintenir en contact avec la surface de travail.
• Do not drive fasteners close to the edge of the work surface. The workpiece is likely to split and the fastener could fly free or ricochet and hit someone.	• No clave sujetadores cerca del borde de la superficie de trabajo. La pieza de trabajo seguramente se partirá y el sujetador podría volar solo o rebotar y pegarle a alguien.	• N'enfoncez pas les projectiles près du bord de la surface de travail. La pièce sur laquelle vous travaillez se fendrait probablement et les projectiles pourraient être projetés ou ricocher et blesser quelqu'un.
• Never use any part of the tool (i.e., the cap or mainbody) as a hammer. The tool may activate or become damaged and result in an unsafe condition.	• No use ninguna parte del aparato (por ejemplo carcasa o cabcza) como martillo. La clavadora se puede activar o ser dañada, quedando en condiciones inseguras.	• Ne janais utiliser aucune partie de l'outil comme marteau. (ex: corps principale, la tête car l'outil pourrait s'activer, s'dendommager et devenir non sécuritaire.
• Keep hands and other body parts away from the area shown in the circle to avoid possible injury during operation.	• Mantenga manos y otros partes del cuerpo lejos del área marcada por el círculo para evitar lesiones posibles durante la operación.	• Tenir les mains et autres parties du corps éloignée de la zone délimitée par le cercle, pour éviter tout risque d'accident pendant le travail.
• Tool may eject a fastener when connected to air supply; therefore, ① remove all fasteners from tool before ② connecting air.	• La herramienta puede expulsar un clavo al estar conectada al suministro de aire, por lo tanto, ① remueva todos los clavos antes de ② conectar la herramienta al suministro de aire.	• L'outil peut éjecter un projectile quand il est raccordé à l'alimentation en air, par conséquent, ① enlevez tous les projectiles avant ② le raccordement à l'air.

SAFETY WARNINGS	AVISOS DE SEGURIDAD	AVERTISSEMENTS DE SÉCURITÉ
• Never use tool if workpiece contact (safety element), trigger or springs have become inoperable, missing or damaged. Do not tamper with or remove workpiece contact (safety element), trigger, or springs.	• Nunca use la herramienta si el disparo, la seguridad o los resortes se han vuelto inoperantes, si faltan o están dañados. No maneje indebidamente o remueva la seguridad, el disparador o los resortes.	• N'utilisez jamais l'outil si le palpeur de sécurité, la détente ou les ressorts sont inutilisables, manquants ou endommagés. N'altérez pas ceux-ci et ne les enlevez pas.
• Disconnect tool from air before doing tool maintenance, clearing a jammed fastener, leaving work area, moving tool to another location, or handing the tool to another person.	• Desconecte la herramienta del aire antes de darle mantenimiento a la herramienta de arreglar un sujectador atascado, de dejar le área de trabajo o de mover la herramienta a otro lugar, o entregar la herramienta a otro persona.	• Couper l'arrivée d'air comprimé avant toute intervention sur l'outil (maintenance ou dégagement d'un clou coincé) ou avant de vous éloigner du secteur de travail ou avant de déplacer l'appareil, ou encore avant de le donner à une autre personne.
• Make sure all screws and caps are securely tightened at all times. Make daily inspections for free movement of trigger and workpiece contact (safety element). Never use the tool if parts are missing or damaged.	• Asegúrese de que todos los tornillos y tapas estén asegurados en forma apretada, en todo momento. Realize inspecciones diarias asegurandose que el Gatillo y el seguro se mueven libremente. Nunca use la herramienta si hay partes que faltan o que están dañadas.	• Assurez-vous que tous les vis et couvercles soient serrés en permanence. Par une inspection journalière, assurez-vous que la détente et le palpeur de sécurités fonctionnent librement. N'utilisez jamais l'outil si des pièces manquent ou sont endommagées.
• Store idle tools out of reach of minors and other untrained persons. Tools are dangerous in the hands of untrained users.	• Almacene todas las herramientos lejos del alcance de los menores u otras personas no capacitadas. Las herramientas son peligrosas en manos de los usuarios no capacitados.	• Rangez les outils non utilisés à l'abri des enfants ou autres personnes non exercées à leur maniement. Les outils sont dangereux dans des mains non expertes.
• Use only parts, fasteners, and accessories recommended or sold by SENCO. Do not modify tool without authorization from SENCO.	• Use solamente partes, sujetadores y accesorios recomendados o vendidos por SENCO. No modifique la herramienta sin autorización de SENCO.	• Utilisez uniquement les pièces de rechange, accessoires et projectiles recommandés ou vendus par SENCO. Ne modifiez jamais un appareil sans l'autorisation explicite de SENCO.
• Use only clean, dry, regulated compressed air at recommended pressure.	• Use solamente aire comprimido limpio, seco y regulado a las presiones recomendadas.	• Utilisez uniquement de l'air comprimé réglé, propre et sec, à la pression recommandée.
• Do not connect tools to air pressure that potentially exceeds 200 psig or 13.7 bar.	• Las herramientas no deben ser conectadas a preción de aire que potencialmente exceda 200 psig o 13,7 bar.	• Les appareils ne doivent être raccordés qu'à un réseau dont il est assuré que la pression maximale ne peut dépasser 200 psig ou 13,7 bar.

SAFETY WARNINGS	AVISOS DE SEGURIDAD	AVERTISSEMENTS DE SÉCURITÉ
• Air compressors used to supply compressed air to this tool must comply with requirement ANSI/ ASME B 19.1–1995 (U.S.), “Safety Standard For Air Compressor Systems.”	• Los compresores para aire, utilizados para suministrar aire comprimido a esta herramienta deben cumplir con el requisito ANSI/ASME B 19,1 –1995 (USA), “Estandards de Seguridad para Sistemas de aire compimido.”	• Les compresseurs d’air comprimé utilisés pour l’alimentation en air comprimé de cet outil doivent se conformer à la norme ANSI/ASME B 19,1 –1995 (U.S.) “Normes de Sécurité pour les Systèmes de compresseurs d’air.
• Air hose must have a minimum working pressure rating of 150 psig (10.3 bar) or 150% of the maximum pressure produced in the system, whichever is higher.	• La manguera para aire debe tener una capacidad mínima de presión para trabajo de 150 psig (10,3 bar) o 150% de la presión máxima producida por el sistema, cualquiera que sea la mayor.	• Le tuyau d’alimentation doit résister à une pression minimum de travail de 150 psig (10,3 bar) ou 150% de la pression maximum produite dans le système, quelle que soit celle qui est la plus élevée.
• The tool and air supply hose must have a hose coupling such that all pressure is removed from the tool when the coupling joint is disconnected.	• La herramienta y la manguera del suministro de aire deben tener un acople de manera que toda la presión sea removida de la herramienta cuando se desconecta la junta del acople.	• L’outil et le tuyau d’alimentation en air doivent comporter un raccord agencé de telle façon que toute la pression est enlevée de l’outil quand le raccord est séparé de l’outil.
• Do not load fasteners with trigger or workpiece contact (safety element) depressed.	• No cargue los sujetadores con el disparo o la seguridad	• Ne chargez pas les clous en appuyant sur la détente ou sur le palpeur de sécurité.
• Never use a tool that leaks air or needs repair.	• Nunca use una herramienta que tenga escapes de aire o que necesite ser reparada.	• N’utilisez jamais un outil qui a des fuites d’air ou qui a besoin d’être réparé.
• Do not use tool without danger label on tool. If label is missing, damaged or unreadable, contact your SENCO representative to obtain a new label.	• No use la herramienta sin la etiqueta de Avisos de Seguridad. Si la etiqueta esta dañada, no se puede leer o falta completamente. Comuníquese con su representante de SENCO para obtener una etiqueta nueva.	• N’utilisez pas l’appareil sans l’étiquette de sécurité. Si l’étiquette est manquante, endommagée ou illisible, prendre contact avec votre représentant SENCO pour en obtenir une autre.
• Always place yourself in a firmly balanced position when using or handling the tool.	• Siempre coloquese usted en una posición firmemente equilibrada cuando use o maneje la herramienta.	• Veiller à toujours être en position stable pour toute utilisation ou intervention sur l’appareil.
• For information on the “SENCO Safety First Program,” contact your SENCO representative.	• Para información sobre el “Programa de SENCO la Seguridad es Primero” comuníquese con su representante de SENCO.	• Prendre contact avec votre représentant SENCO tout renseignement sur “Le Programme SENCO de Première Urgence”.

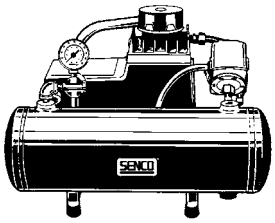

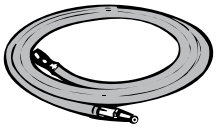

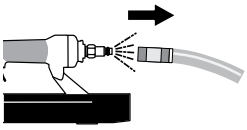

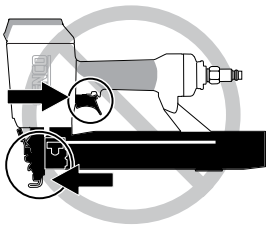

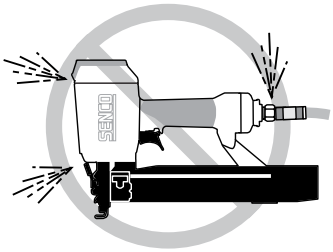

Safety First. The only way to work.®

	TOOL USE	USE DE LA HERRAMIENTA	UTILISATION D L'OUTIL
	• Read section titled "Safety Warnings," before using tool.	• Lea la sección titulada "Avisos de Seguridad" antes de usar la herramienta.	• Avant d'utiliser l'outil, lisez le chapitre intitulé "Consignes de Securité."
	To Load: • Pull feeder shoe back into "locked" position.	**Para cargar:** • Tire del alimentador hacia atrás hasta la posición "cerrada" ("locked").	**Pour charger:** • Tirez le sabot de chargeur en arrière dans la position "verrouillée" ("locked").
	• Lay strip of staples onto rail. Do not load with workpiece contact (safety element) or trigger depressed.	• Ponga la tira sobre la guía. No cargue con el disparo o la seguridad oprimidos.	• Mettez une bande d'agrafes sur le rail. Ne chargez pas avec le contact établi sur la pièce (élément de sécurité) ou la gâchette enfoncée.
	• Depress feeder shoe lock button and allow to slide forward.	• Presione el botón de la cerradura del zapato del alimentador y permita para resbalar adelante.	• Enfoncez le bouton de verrouillage de semelle de chargeur et laissez-le glisser en avant.
A	• With a Contact Actuation ("Dual-Action") trigger, fasteners can be driven two ways: **A** ① Position workpiece contact (safety element) against work surface, then ② pull trigger — "Trigger Fire."	• Las herramientas con gatillo de Acción por Contacto (Acción Dual) pueden ser disparadas de dos maneras: **A** ① Oprima el seguro contra la superficie de trabajo y después ② apriete el gatillo — "Disparo de gatillo."	• Les outils avec Détente par Contact (Double Action) peuvent être utilisés de deux façons: **A** ① Appuyer le palpeur de sécurité sur la surface de travail, puis ② tirer sur la gachette — "Tir par gâchette."
B	**B** ① Pull trigger, then ② push workpiece contact (safety element) against work surface. Each time the workpiece contact is pushed against the work surface a nail will be driven. This Contact Actuation ("bottom-fire") mode of operation is preferred when high speed, rapid fastener placement is desired.	**B** ① Apriete el gatillo y después ② posteriormente presione el seguro contra la superficie de trabajo. Cada vez que deprima el elemento de seguridad contra la superficie de trabajo, impulsará un cierre. Este modo de operación "disparo por golpeteo del seguro" es preferido cuando se desea alta velocidad de los sujetadores.	**B** ① Tirer la gâchette et ② appuyer puis la sécurité sur la surface de travail, pour provoquer un tir. Chaque fois que l'élément de sécurité est poussé contre la surface de travail un fermeture est planté. Ce mode de travail "à la volée" est apprécié pour des travaux de projectiles très rapides.
	• With a Sequential Actuation ("Restrictive") trigger, fasteners can only be driven one way. • First, ① position workpiece contact (safety element) against work surface, then ② pull trigger. This feature is helpful when precise fastener placement is required.	• Con el modo único de activación Secuencial (Restrictivo), los cierres pueden insertarse de una sola manera. • Primero ① apriete el elemento de seguridad contra la superficie de trabajo y después ② tire del gatillo. Ésta característica es útil cuando se requiere precisión en la colocación de los sujetadores.	• Avec un mode de déclenchement séquentiel (restrictif), les clous ne peuvent être plantés que d'une seule façon. • Appuyer d'abord ① le palpeur de sécurité sur la surface de travail, puis ② tirer sur la gachette. Cette fonction est utile pour un placement précis de projectiles.

TOOL USE	USE DE LA HERRAMIENTA	UTILISATION D L'OUTIL
Read the "Customer Satisfaction and Safety Reminder" (CSSR) in the tool and fastener boxes for safety information regarding the Contact-Actuation and Sequential trigger modes. Under certain conditions, the Sequential trigger mode may reduce the possibility of injury to you or to others working with you.	**Lea el "Recordatorio de Seguridad y Satisfacción del Cliente" (CSSR) en las cajas de la herramienta y de los sujetadores para obtener información de seguridad referente a los modos de activación Por contacto y Secuencial. Bajo determinadas condiciones, el modo de activación Secuencial puede reducir la probabilidad de que usted y otras personas que trabajen con usted sufran lesiones.**	**Lisez le "Rappel sur la satisfaction du client et la sécurité" (CCSR) sur l'outil et les boîtes de clous, à propos des consignes de sécurité sur les modes de déclenchement au Toucher et Séquentiel. Dans certaines conditions, le mode de déclenchement Séquentiel peut diminuer la possibilité de blessures, pour vous ou ceux qui travaillent à proximité.**
To adjust the depth the fastener is driven: • First disconnect the air supply.	**Para ajustar la profundidad de sujetador:** • Dede primero desconectar el aire.	**Pour ajuster la profondeur à laquelle le projectile est enfoncé:** • Coupez l'arrivée d'air.
• Using your thumb or index finger, rotate wheel to adjust the Depth Control workpiece contact (safety element) to achieve desired depth.	• Usando el dedo pulgar o el dedo indice, rote la manivela para ajustar el seguro a la profundidad deseada.	• A l'aide du pouce ou de l'index, faire tourner la molette pour ajuster la position du palpeur de sécurité.
Should a staple jam occur: • Disconnect air supply.	**Si se produce un atascamiento de las sujetadores:** • Desconecte el suministro de aire.	**Si un enrayage se produit:** • Coupez l'arrivée d'air.
• ① Pull feeder shoe back into "locked" position. • ② Remove staples.	• ① Tire del alimentador hacia atrás a la posición "cerrada (locked)". • ② Remueva las grapas.	• ① Tirez en arrière le sabot du chargeur dans la position de "verrouillage." • ② Enlevez les projectiles.
• Release E-Z Clear latch and open door.	• Suelte el pestillo de alivio fácil (E-Z) y abra la puerta.	• Relâchez le loquet trandparent "E-Z" et ouvrez le volet de front.
• Remove jammed fastener. Close door and latch.	• Remueva el sujetador atascado. Cierre la puerta con pestillo.	• Enlevez le projectile coinçé. Fermez le volet de front et le loquet.
• Connect air supply and replace fasteners. Depress feeder shoe lock button and allow to slide forward.	• Conecte la línea de aire y reemplace los sujetadores. Presione el botón de la cerradura del zapato del alimentador y permita para resbalar adelante.	• Reconnectez la conduit d'air comprimé et rechargez le magasin. Enfoncez le bouton de serrure de chaussure de conducteur et laissez glisser en avant.

MAINTENANCE	MANTENIMIENTO	ENTRETIEN
WARNING	**ALERTA**	**AVERTISSEMENT**
• Repairs other than those described here should be performed only by trained, qualified personnel. Contact SENCO for information at: 1-800-543-4596. • Read section titled “Safety Warnings” before maintaining tool.	• Las reparaciones, fuera de aquellas descritas aquí, deben de ser llevadas a cabo solamente por personal entrenado y calificado. Póngase en contacto con SENCO para información: 1-800-543-4596. • Lea la sección titulada “Avisos de Seguridad” antes de darle mantenimiento a la herramienta.	• Les réparations autres que celles décrites ici doivent être réalisées uniquement par du personnel qualifié ayant reçu la formation appropriée. Pour toute information, prenez contact avec SENCO par téléphone en appelant Le Distributeur agréé. • Lisez la section intitulée “Consignes de Sécurité” avant d’effectuer l’entretien de l’outil.
• All screws should be kept tight. Loose screws result in unsafe operation and parts breakage.	• Todos los tornillos tienen que mantenerse apretados. Los tornillos sueltos pueden producir una operación no segura y quebraduras de partes.	• Toutes les vis doivent être maintenues serrées à fond. Les vis desserrées entraînent un manque de sûreté du fonctionnement et la rupture de pièces.
• With tool disconnected, make daily inspection to assure free movement of workpiece contact (safety element) and trigger. Do not use tool if workpiece contact (safety element) or trigger sticks or binds.	• Con la herramienta desconectada, haga inspecciones diarias para asegurar el movimiento libre del seguro y del gatillo. No use la herramienta si el seguro o el gatillo se atoran.	• L’outil étant séparé de l’alimentation en air, effectuez une inspection journalière pour assurer le libre mouvement du palpeur de sécurité et de la détente. N’utilisez pas l’outil si le palpeur de sécurité ou la détente colle ou se coince.
• Squirt Senco pneumatic oil (5 to 10 drops) into the air inlet twice daily (depending on frequency of tool use). Other oils may damage O-rings and other tool parts.	• Aplique aceite neumático SENCO en la entrada de aire dos veces al día (dependiendo en la frecuencia de uso 5 A 10 Gotas). Otros aceites pueden dañar los anillos en “O” y otras piezas de la herramienta.	• Avec une burette, placer 5 à 10 gouttes d’huile pneumatique dans l’arrivée d’air deux fois par jour (dépend de l’intensité de l’utilisation de l’appareil). D’autres huiles pourraient endommager les joints toriques et d’autres pièces de l’outil.
• Wipe tool clean daily and inspect for wear. Use non-flammable cleaning solutions only if necessary. • **DO NOT SOAK.** • **Caution:** Such solutions may damage O–rings and other tool parts.	• Solamente si es necesario use soluciones para limpieza no flamablés. • **NO LA REMOJE.** • **Precaución:** Tales soluciones pueden dañar los empaques y otras partes de la herramienta.	• Nettoyez l’outil chaque jour à l’aide d’un chiffon et inspectez-le pour déceler une éventuelle usure. Utilisez uniquement des solvants non inflammables en cas de nécessité. • **NE LE FAITES PAS TREMPER!** • **Attention:** De tels produits peuvent endommager les joints et autres pièces de l’appareil.

	TROUBLESHOOTING	IDENTIFICACIÓN DE FALLAS	DÉPANNAGE

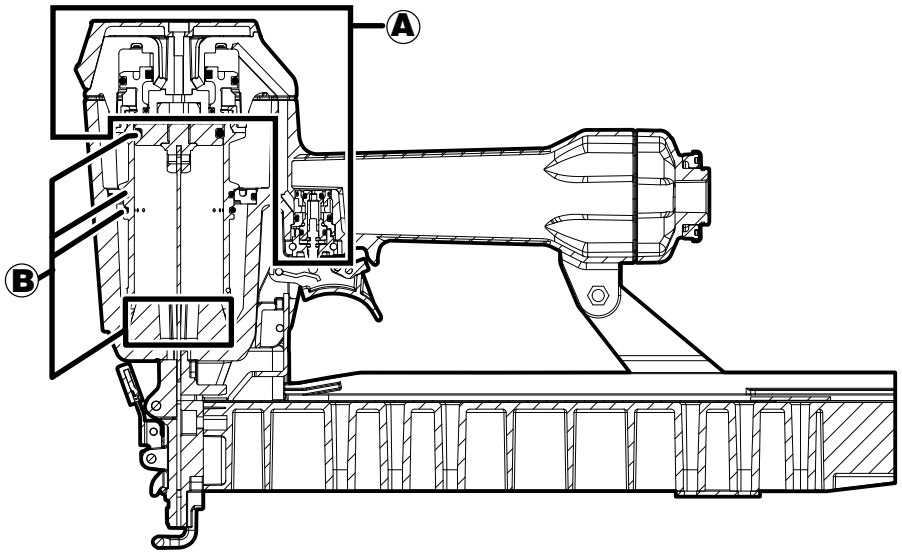

Ⓐ = Parts Kit YK0783
Ⓑ = Parts Kit YK0784

1	**SYMPTOM** Air leak near top of tool / Sluggish operation. **SOLUTION** Verify air supply / Tighten screws or install Repair Kit Ⓐ.	**SÍNTOMA** El aire se escapa cerca de la parte superior de la herramienta / Operación lenta. **SOLUCIÓN** Apriete los tornillos / Verifique el suministro de aire o instale el Juego de Partes Ⓐ (Parts Kit Ⓐ).	**SYMPTÔME** Fuite d'air près du sommet de l'outil / Fonctionnement lent. **SOLUTION** Serrez les vis à fond / Vérifiez l'alimentation en air ou remplacez les pièces portant la lettre Ⓐ.
2	**SYMPTOM** Air leak near bottom of tool / Poor return. **SOLUTION** Clean tool / Tighten screws or install Repair Kit Ⓑ.	**SÍNTOMA** El aire se fuga cerca de la parte inferior de la herramienta / Mal retorno. **SOLUCIÓN** Apriete los tornillos / Limpié la herramienta o instale el Juego de Partes Ⓑ (Parts Kit Ⓑ).	**SYMPTÔME** Fuite d'air près de la base de l'outil / Retour inadéquat. **SOLUTION** Serrez les vis à fond / Nettoyez l'outil ou remplacez les pièces portant la lettre Ⓑ.
3	**SYMPTOM** Other problems. **SOLUTION** Contact SENCO.	**SÍNTOMA** Otros problemas. **SOLUCIÓN** Póngase en contacto con SENCO.	**SYMPTÔME** Autres problèmes. **SOLUTION** Prenez contact avec SENCO.

ACCESSORIES	ACCESORIOS	ACCESSOIRES
SENCO offers a full line of accessories for your SENCO tools, including: • Air Compressors • Hose • Couplers • Fittings • Safety Glasses • Pressure Gauges • Lubricants • Regulators • Filters For more information or a complete illustrated catalogue of SENCO accessories, ask your representative for #MK336.	SENCO ofrece una línea completa de Accesorios para sus herramientas SENCO, incluyendo: • Compresores de Aire • Manguera • Conectores Rapidos • Conectores • Anteojos De Seguridad • Manometros • Lubricantes • Reguladores • Filtros Para mas informacion ó un pour recevoir un catalogo completo ilustrado de los Accesorios SENCO, pregunte a su representante pour el numero MK336.	SENCO offre une gamme completé d'accessoires pour votre outil SENCO incluant : • Compresseurs d'air • Tuyauterie • Raccords • Embouts • Lunettes de sécurité • Manomètres de pression • Lubrifiants • Régulateurs • Filtres Pour plus d'informations ou pour un catalogue illustré complet des accessoires SENCO, demander au détaillant le catalogue MK336.

	OPTIONS	OPCIONES	OPTIONS
	SEQUENTIAL TRIGGER—This feature is helpful when precise fastener placement is required.	GATILLO SECUENCIAL—Esta característica sirve de ayuda cuando se requiere una colocación del sujetador precisa.	DÉCLENCHEMENT SÉQUENTIEL—Cette caractéristique s'avère utile quand un placement de projectiles précis s'impose.

	WC150XP		WC150RXP		WC200XP	
TECHNICAL SPECIFICATIONS						
Minimum to maximum operating pressure	70–120 psi	4,8–8,3 bar	70–120 psi	4,8–8,3 bar	70–120 psi	4,8–8,3 bar
Air Consumption (60 cycles per minute)	3.18 scfm	90 liter	3.18 scfm	90 liter	3.45 scfm	97 liter
Air Inlet	3/8 in. NPT	3/8 in. NPT	3/8 in. NPT	3/8 in. NPT	3/8 in. NPT	3/8 in NPT
Maximum Speed (cycles per second)	10	10	10	10	10	10
Weight	5 lbs.	2,3 kg	5.5 lbs.	2,5 kg	5.3 lbs.	2,4 kg
Staple Capacity	160	160	160	160	160	160
Tool size: Height	8-7/8 in.	225 mm	8-7/8 in.	225 mm	10 in.	254 mm
Tool size: Length	15-1/4 in.	387 mm	15-1/4 in.	387 mm	15-1/4 in.	387 mm
Tool size: Width: Main Body	3-1/2 in.	89 mm	4 in.	102 mm	3-1/2 in.	89 mm
ESPECIFICACIONES TECNICAS						
Presión de operación mínima y máxima	70–120 psi	4,8–8,3 bar	70–120 psi	4,8–8,3 bar	70–120 psi	4,8–8,3 bar
Consumo de aire (60 ciclos por minuto)	3.18 scfm	90 liter	3.18 scfm	90 liter	3.45 scfm	97 liter
Entrada de aire	3/8 in. NPT	3/8 in. NPT	3/8 in. NPT	3/8 in. NPT	3/8 in. NPT	3/8 in NPT
Velocidad máxima (ciclos por segundo)	10	10	10	10	10	10
Peso	5 lbs.	2,3 kg	5.5 lbs.	2,5 kg	5.3 lbs.	2,4 kg
Capacidad de grapas por cargador	160	160	160	160	160	160
Tamaño de la herramienta: Altura	8-7/8 in.	225 mm	8-7/8 in.	225 mm	10 in.	254 mm
Tamaño de la herramienta: Longitud	15-1/4 in.	387 mm	15-1/4 in.	387 mm	15-1/4 in.	387 mm
Tamaño de la herramienta: Ancho (Cuerpo)	3-1/2 in.	89 mm	4 in.	102 mm	3-1/2 in.	89 mm
SPECIFICATIONS TECHNIQUES						
Pression de travail min. et max.	70–120 psi	4,8–8,3 bar	70–120 psi	4,8–8,3 bar	70–120 psi	4,8–8,3 bar
Consommation d'air (60 cycles par minute)	3.18 scfm	90 liter	3.18 scfm	90 liter	3.45 scfm	97 liter
Prise d'air	3/8 in. NPT	3/8 in. NPT	3/8 in. NPT	3/8 in. NPT	3/8 in. NPT	3/8 in NPT
Vitesse maximum (cycles par seconde)	10	10	10	10	10	10
Poids	5 lbs.	2,3 kg	5.5 lbs.	2,5 kg	5.3 lbs.	2,4 kg
Capacité de agrafes par magasin	160	160	160	160	160	160
Dimensions de l'outil: hauteur	8-7/8 in.	225 mm	8-7/8 in.	225 mm	10 in.	254 mm
Dimensions de l'outil: longueur	15-1/4 in.	387 mm	15-1/4 in.	387 mm	15-1/4 in.	387 mm
Dimensions de l'outil: largeur: corps de l'appareil	3-1/2 in.	89 mm	4 in.	102 mm	3-1/2 in.	89 mm

SPECIFICATIONS
ESPECIFICACIONES
SPECIFICATIONS

	A	
	IN	MM
	5/8	16
WC150XP	3/4	20
WC150RXP	7/8	22
	1	25
WC200XP	1-1/4	32
	1-1/2	38
	1-3/4	45
	2	50

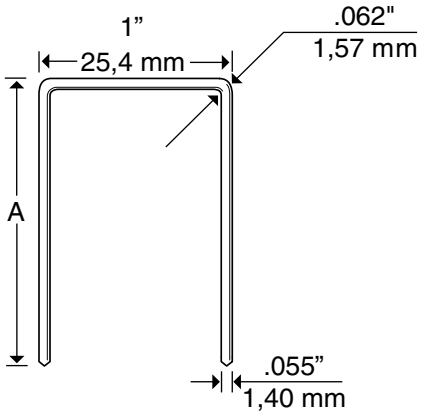

Limited Warranty
SENCO® Pneumatic, DuraSpin®, Cordless Tools & Compressors

Senco Products, Inc. (“SENCO”) designs and constructs its products using the highest standards of material and workmanship. SENCO warrants to the original retail purchaser that the following products will be free from defects in material or workmanship for the warranty period specified below:

Pnuematic tools (both XP and Pro) Five Years	**Fusion Tools** Two Years	**Combo Kit Tools** One Year	**GasTools** Two Years
Duraspin Tools One Year	**Air Compressors** One Year	**Multi-Blow Hand Nailers & Stapling Hammers** One Year	

During the warranty period (which begins on the purchase date), SENCO will repair or replace, at SENCO’s option and expense, any product or part that is defective in materials or workmanship after examination by a SENCO Authorized Warranty Service Center, subject to the exceptions, exclusions and limitations described below. Any replacement product or part will carry a warranty for the balance of the warranty period applicable to the replaced product or part. A DATED SALES RECEIPT OR PROOF OF PURCHASE FROM THE ORIGINAL RETAIL PURCHASER IS REQUIRED TO MAKE A WARRANTY CLAIM. Warranty registration also is required and can be accomplished through on-line Product Registration at www.senco.com or by completing and returning the postage paid warranty registration form included with your Operator’s manual/parts chart information, found inside the product carton. To make a warranty claim, you must return the product, with proper receipt/proof of purchase and return transportation charges prepaid, to a SENCO Authorized Warranty Service Center. A list of SENCO Authorized Warranty Service Centers can be found at www.senco.com or by calling 1-800-543-4596 toll free. SENCO will perform its obligations under this warranty, within a reasonable time after approval of the warranty claim.

Wheelbarrow Compressors:

1. Subject to the exceptions, exclusions and limitations described below, SENCO warrants that the compressor pump will be free from defects in materials and workmanship for two years after the purchase date.
2. Defective parts of the compressor pump not subject to normal wear and tear will be repaired or replaced, at SENCO’s option, during the two year warranty period. If SENCO determines that repair or replacement is not feasible, SENCO will refund the purchase price less reasonable depreciation based on actual use.

SENCO Cordless:

1. Subject to the exceptions, exclusions and limitations described below, SENCO warrants that the SENCO Cordless tool will be free from defects in materials and workmanship for two years after the purchase date.
2. SENCO warrants that the batteries and chargers used with SENCO Cordless tools will be free from defects in material and workmanship for one year after the purchase date.

WARRANTY EXCLUSIONS

The following warranty exclusions apply:

1. Normal wear parts are not covered under this warranty. Normal wear parts include, for example, isolators, drive belts, air filters, rubber o-rings, seals, driver blades, piston stops, and piston/driver assembly.
2. This warranty does not cover parts damaged due to normal wear, misapplication, misuse, accidents, operation at other than recommended speeds or voltage (electric units only), improper storage, or damage resulting during shipping.
3. Products used in production/industrial applications as defined by SENCO are excluded from this warranty.
4. Labor charges or loss or damage resulting from improper operation, maintenance or repairs are not covered by this warranty.
5. SENCO does not warrant the Wheelbarrow Compressor Engine/Motor, but the Compressor Engine/Motor may be covered under a warranty offered by its manufacturer.

GENERAL WARRANTY CONDITIONS

This warranty will be honored, only if:

A. Clean, dry, regulated compressed air has been used, at air pressure not exceeding the maximum indicated on the tool casting;
B. No evidence of abuse, abnormal conditions, accident, neglect, misuse or improper modifications or storage of the product; and
C. No Deviation from operating instructions, specifications, and maintenance schedules exists (read Operator Manual for use, specifications, and maintenance instructions).

THIS WARRANTY IS THE ONLY WARRANTY ON THE PRODUCT, AND SENCO DISCLAIMS ALL OTHER WARRANTIES. ANY IMPLIED WARRANTIES WILL BE LIMITED IN DURATION TO THE APPLICABLE WARRANTY PERIOD SPECIFIED ABOVE. SOME STATES DO NOT ALLOW LIMITATIONS ON HOW LONG AN IMPLIED WARRANTY LASTS, SO THE ABOVE LIMITATION MAY NOT APPLY TO YOU. YOUR REMEDIES ARE SOLELY AND EXCLUSIVELY AS STATED ABOVE. SENCO SHALL IN NO EVENT BE LIABLE FOR INCIDENTAL, CONSEQUENTIAL, INDIRECT, OR SPECIAL DAMAGES. SOME STATES DO NOT ALLOW THE EXCLUSION OR LIMITATION OF INCIDENTAL OR CONSEQUENTIAL DAMAGES, SO THE ABOVE LIMITATION OR EXCLUSION MAY NOT APPLY TO YOU. IN NO EVENT, WHETHER AS A RESULT OF A BREACH OF CONTRACT, WARRANTY, TORT (INCLUDING NEGLIGENCE) OR OTHERWISE, SHALL SENCO’S LIABILITY EXCEED THE PRICE OF THE PRODUCT WHICH HAS GIVEN RISE TO THE CLAIM OR LIABILITY. ANY LIABILITY CONNECTED WITH THE USE OF THIS PRODUCT SHALL TERMINATE UPON THE EXPIRATION OF THE WARRANTY PERIOD SPECIFIED ABOVE. NO EMPLOYEE OR REPRESENTATIVE OF SENCO OR ANY DISTRIBUTOR OR DEALER IS AUTHORIZED TO MAKE ANY CHANGE OR MODIFICATION TO THIS WARRANTY.

This warranty gives you specific legal rights, and you may also have other rights which vary from state to state.

REPLACEMENT OF TOOL DUE TO NATURAL DISASTER

SENCO will replace any tool destroyed by an Act of God such as flood, earthquake, hurricane or other disaster resulting only from the forces of nature. Such a claim will be honored provided that such original retail purchaser had previously submitted a completed warranty registration card for the tool, and then submits proof of ownership and an acceptable statement describing such Act of God documented by an insurance carrier, police department, or other official governmental source. To obtain instructions for filing a claim call 1-800-543-4596.

CUSTOMER SATISFACTION

One hundred percent customer satisfaction is our #1 goal. If for any reason the product does not perform to the original purchaser’s satisfaction, it can be returned to the place of purchase **within thirty days** with dated sales receipt for a full refund of the purchase price.

© 2013 by SENCO BRANDS, INC.
CINCINNATI, OHIO 45244-1611 USA
www.senco.com
091013